Technisches Hilfswerk

Einsatzhandakte

Ortsverband Worms

Version 4.2

Bundesanstalt Technisches Hilfswerk
Ortsverband Worms am Rhein
Mainzer Str. 64-68
67547 Worms
Telefon: 06241/ 306 48 0
Fax: 06241/ 306 48 18
info@thw-worms.de
www.thw-worms.de

Herausgegeben von:

Bundesanstalt Technisches Hilfswerk
Ortsverband Worms
Mainzer Str. 64-68
67547 Worms

© 2023 Bundesanstalt Technisches Hilfswerk, Worms

Nachdruck, Veränderungen, Veröffentlichung und fotomechanische
Wiedergabe – auch auszugsweise- nur mit Genehmigung der THW Ortsverbandes Worms
Die Wiedergabe zu gewerblichen Zwecken ist verboten.

Alle Rechte vorbehalten

Inhaltsverzeichnis

1 Einleitung ... 3
1.1 Zuständigkeitsbereich des Ortsverbandes Worms ... 4
1.2 Erreichbarkeiten ... 4
1.3 Fachberater THW ... 5
1.4 Baufachberater ... 5
1.5 Technischer Berater CBRN ... 5
1.6 Technischer Berater Hochwasserschutz und Deichverteidigung ... 5
1.7 Kosten eines THW Einsatzes ... 6
2 Technischer Zug ... 7
2.1 Zugtrupp ... 7
2.1.1 Mannschaftstransportwagen Zugtrupp ... 8
2.1.2 Abrollbehälter Betreuung ... 9
2.2 Bergungsgruppe ... 10
2.2.1 Gerätekraftwagen I (GKW I) ... 11
2.2.2 Anhänger Kipper ... 12
2.2.3 Abrollbehälter Rüstmaterial ... 13
2.2.4 Einsatzgerüstsystem ... 14
2.2.5 Abrollbehälter Einsatzgerüstsystem ... 15
2.2.6 Konstruktionen mit dem Einsatzgerüstsystem ... 16
2.3 Fachgruppe Notinstandsetzung und Notversorgung ... 17
2.3.1 Mehrzweckkraftwagen (MzKW) ... 18
2.3.2 Netzersatzanlage 44 kVA mit Lichtmast LED ... 19
2.3.3 Gabelstapler ... 20
2.4 Fachgruppe Elektroversorgung ... 21
2.4.1 Lastkraftwagen mit Ladebordwand ... 22
2.4.2 Netzersatzanlage 200 kVA ... 23
2.5 Fachgruppe Räumen (Typ C) ... 24
2.5.1 Wechselladerfahrzeug ... 25
2.5.2 Teleskoplader ... 26
2.5.3 Anhänger Tieflader ... 28
2.5.4 Abrollbehälter Mulde ... 29
2.5.5 Abrollbehälter Räumen ... 30
2.5.6 Materialcontainer ... 31
2.5.7 Drucklufterzeuger ... 31
3 Fachzug Logistik ... 32
3.1 Zugtrupp Logistik ... 32
3.1.1 Mannschaftstransportwagen Zugtrupp Logistik ... 33
3.2 Fachgruppe Logistik Verpflegung ... 34
3.2.1 LKW mit Ladebordwand ... 35
3.2.2 Anhänger Feldkochherd ... 36
3.2.3 Mannschaftslastwagen V ... 37

3.2.4 Küchenkraftwagen ... 38
3.2.5 Kühlanhänger ... 39
3.2.6 Anhänger Verpflegungsplatz ... 40
4 Ortsverband Worms ... 41
4.1 Personenkraftwagen Ortsverband ... 42
4.2 Mannschaftstransportwagen Ortsverband I. ... 43
4.3 Mannschaftstransportwagen Ortsverband II. ... 44
4.4 Mannschaftstransportwagen Jugendgruppe ... 45
4.5 Anhänger Materialtransport ... 46
4.6 Netzersatzanlage 87 kVA ... 47
4.7 Unimog ... 48
5 Örtliche Gefahrenabwehr ... 49
5.1 Gefahrguttrupp ... 49
5.1.1 Gerätewagen Umwelt ... 50
5.2 Eigentumssicherungstrupp ... 51
5.2.1 Gerätewagen Eigentumssicherung ... 52
6 Besondere Ausstattung ... 53
6.1 Tauchpumpen ... 53
6.1.1 EMU FA.15.95.355 ... 53
6.1.2 AMA- Drainer B 100-75 S ... 53
6.2 Sonstiges ... 54
6.2.1 Warngerät gefährliche Gase Dräger X-am 7000 ... 54
6.2.2 Elektronisches Alarmdosimeter GRAETZ ED150 ... 54
6.2.3 Kontaminationsnachweisgerät CoMo 170 ... 55
6.2.4 Dosisleistungsmessgerät GRAETZ X5C plus ... 55
6.2.5 Nivelliergerät Bosch GOL 26G ... 56
6.2.6 Endoskopkamera Bosch GIC 120C ... 56
6.2.7 Schneelastmessausstattung ... 57
6.2.8 Mobile Tankstelle für Diesel Kraftstoff ... 57
6.2.9 TETRA Funkgeräte ... 58
6.2.10 Spannungswarner Tietzsch DSP HW2 ... 58
6.3 Einsatzstellenabsicherung ... 59
6.3.1 Bauzaun ... 59
6.3.2 Verkehrssicherungssatz ... 59
6.3.3 Absperrgitter ... 60
6.4 Rüstholzsatz ... 61
6.4.1 Rüstholzsatz ... 61
7 Funkrufnamenverzeichnis Fahrzeuge ... 62
8 Funkrufnamenverzeichnis Führungskräfte ... 63

1 Einleitung

Das Leistungsspektrum des THW ist groß und sehr vielfältig, ebenso wie das der Feuerwehren.

Der modulare Aufbau des THW ermöglicht einen gezielten Einsatz spezieller Fachgruppen (FGr) für die jeweilige Einsatzaufgabe. Der THW-Baukasten beinhaltet neben den Zugtrupps und den Bergungsgruppen folgende (Teil-) Einheiten:

- FGr Infrastruktur
- FGr Räumen (Typen A, B, C)
- FGr Wassergefahren (Typen A, B)
- FGr Ortung (Typen A, B, C)
- FGr Elektroversorgung
- FGr schwere Bergung (Typen A, B)
- FGr Trinkwasserversorgung
- FGr Ölschaden (Typen A, B, C)
- FGr Brückenbau
- FGr Sprengen
- FGr Wasserschaden/Pumpen (Typen A, B, C)
- Fachzug Führung/Kommunikation
  - Stab
  - Zugtrupp FZ-FK
  - FGr Führung
  - FGr Kommunikation (Typen A, B)
- Fachzug Logistik
  - Zugtrupp FZ-Log
  - FGr Logistik-Materialwirtschaft
    - Trupp Materialerhaltung
    - Trupp Verbrauchsgüter
  - FGr Logistik-Verpflegung
  - Trupp schwerer Transport
- Trupp unbemannte Luftfahrtsysteme (im Aufbau)
- Trupp mobiler Hochwasserpegel
- Trupp Einsatzstellensicherungssystem
- Trupp Abstützsystem Holz

Das THW ist grundsätzlich in der Lage, wichtige Aufgaben auch unter CBRN-Bedingungen bis Schutzstufe 2 durchzuführen.

Auf örtlicher Ebene ergeben sich oft Aufgabenstellungen, die das THW mit seiner standardisierten Ausstattung (bundesweit einheitlich) nicht übernehmen kann. Zu diesem Zweck wurde im Ortsverband Worms umfangreiche Ausstattung für die örtliche Gefahrenabwehr (ÖGA) beschafft. Um Informationen hierzu an Sie als potentiellen Anforderer weiter zu geben, entstand diese Einsatzhandakte. Sie soll das Leistungsvermögen und die technische Ausstattung des THW Worms veranschaulichen. Die Handakte soll allerdings nicht ein persönliches Gespräch ersetzen, in dem wir Ihnen gerne alle Möglichkeiten des THW im Allgemeinen und im Speziellen des THW Worms erläutern und gegebenenfalls vorführen. Fragen Sie uns!

Die aktuellste Version dieser Handakte können Sie auf unserer Homepage downloaden. Die Bedarfsträger, welche sich für unseren Newsletter angemeldet haben, werden automatisch über Änderungen informiert.

Falls Sie sich noch nicht eingetragen haben, schreiben Sie uns eine E-Mail an

einsatzhandakte@thw-worms.de

1.1 Zuständigkeitsbereich des Ortsverbandes Worms

- Kreisfreie Stadt Worms
- Verbandsgemeinde Eich
- Verbandsgemeinde Monsheim
- Verbandsgemeinde Wonnegau

1.2 Erreichbarkeiten

Wir sind 24 Stunden unter folgender Telefonnummer für Sie erreichbar:

0174 3388 038

Die Alarmierung erfolgt über die Funkmeldeempfänger durch die Feuerwehr Worms.

06241 853 88 88

1.3 Fachberater THW

Der Fachberater des THW ist eine erfahrene Führungskraft, die alle personellen und technischen Möglichkeiten des THW kennt. Wird ein THW-Einsatz in Erwägung gezogen, sucht der THW-Fachberater auf Wunsch den Anforderer (Einsatzleitung einer Behörde oder privaten Anforderer) auf und gibt Auskunft über das Potenzial des THW. Er berät Einsatzleiter, -leitungen und Stäbe über das Spektrum und Leistungsvermögen von THW-Einheiten, die Einsatztaktik, Führungsstruktur und insbesondere über die modulare Zusammenstellung von THW-Potenzial für den konkreten Einsatzbedarf.
Ferner stellt er Kontakt zu Firmen und Unternehmen her, welche das THW im Einsatz mit Material sowie Geräten unterstützen.

1.4 Baufachberater

Der Baufachberater berät die Einsatzleitung und THW-Einheiten hinsichtlich der Baukunde und Einsatztaktik bei Gebäudeschäden. Dem Baufachberater stehen im Einsatz unter anderem eine Endoskopkamera (6.2.6), ein Schneelastmesssatz (6.2.7) sowie ein persönlicher Werkzeugsatz mit Messgeräten und Handwerkzeugen zur Verfügung. Bei Bedarf hat er Zugriff auf alle Einheiten aus dem THW-Baukasten.

1.5 Technischer Berater CBRN

Der Technische Berater CBRN des THW ist eine erfahrene Einsatzkraft, welche die personellen und technischen Möglichkeiten des THW kennt. Dieser kann bei einem Einsatz im Zusammenhang mit chemischen, biologischen, radiologischen oder nuklearen Gefahren die Einsatzmöglichkeiten des THW und der einzelnen Fachgruppen erläutern und eventuelle Einsatzgrenzen oder Einsatzoptionen aufzeigen. Den THW-Einheiten stehen die unter 6.2.1ff aufgeführte Ausstattung zur Verfügung.

1.6 Technischer Berater Hochwasserschutz und Deichverteidigung

Diese Speziallisten beraten Entscheidungsträger in Führungsstellen sowie vor Ort im Einsatzgebiet im Bereich Hochwasserschutz und Deichverteidigung. Außerdem beurteilen sie Schäden an Deichen und anderen Hochwasserschutzanlagen und unterstützen die Umsetzung von Gegenmaßnahmen.

1.7 Kosten eines THW Einsatzes

Einsätze des THW werden gemäß dem THW-Gesetz (THWG) § 6 und der THW-Abrechnungsverordnung (THW-AbrV) mit dem Verursacher, welcher nicht zwangsläufig auch der Anforderer sein muss, abgerechnet.

Für eine Amtshilfeanforderung der Gefahrenabwehrbehörde kann das THW auf die Erstattung seiner Auslagen verzichten, wenn dies im überwiegend öffentlichen Interesse liegt und eine Auslageerstattung des THW zu Lasten der Gefahrenabwehrbehörde ginge.

Scannen Sie den QR-Code und sie gelangen zum THW-Gesetz.

Scannen Sie den QR-Code und sie gelangen zur THW-Abrechnungsverordnung.

2 Technischer Zug

Der Technische Zug ist die Basiseinheit eines jeden THW-Ortsverbandes, dieser besteht im Wesentlichen immer aus einem Zugtrupp, der Bergungsgruppe, sowie mindestens einer Fachgruppe aus dem THW-Baukasten. Der überwiegende Teil der THW-Ortsverbände verfügt über eine Fachgruppe Notversorgung und Notinstandsetzung. Der THW-Ortsverband Worms hält neben dieser auch eine Fachgruppe Elektroversorgung und die Fachgruppe Räumen (Typ C) vor.

2.1 Zugtrupp

Der Zugtrupp dient der Führung des Technischen Zuges. Ihm obliegt die technisch-taktische Koordination und Abwicklung von Einsätzen. Im Einsatz richtet er eine Befehlsstelle ein und betreibt diese für den Technischen Zug sowie gegebenenfalls für weitere unterstellte Teileinheiten. Ferner organisiert der Zugtrupp den Personal- und Materialeinsatz sowie die Logistik für die unterstellten Teileinheiten. Der Zugtrupp stellt die Verbindung zur übergeordneten Einsatzleitung bzw. Führungsstelle sowie zu benachbarten Einheiten/Organisationen her und hält diese.
Im Bedarfsfall bilden ein oder mehrere Zugtrupps eine THW-Führungsstelle ohne Stab.

Stärke: 1/1/2/4	**Zugtrupp**
	Mannschaftstransportwagen Abrollbehälter Betreuung

2.1.1 Mannschaftstransportwagen Zugtrupp

Mercedes Benz Sprinter 314 CDI

Ausstattung:

- 1 Funkgeräte im 4- m-Band
- 1 Fahrzeugfunkgerät TETRA
- 4 Handfunkgeräte TETRA
- 1 Kofferfunkgerät TETRA
- Verkehrssicherungsausstattung
- Führungsausstattung
- Hygienestation
- Erkundungsausstattung
- Rettungsweste
- Warngerät gefährliche Gase (siehe 6.2.1)
- Anhängekupplung
- Feuerlöscher
- Handlampen (EX-geschützt)
- Stromerzeuger 1,5 kW
- Markise
- Möglichkeit für Lautsprecherdurchsagen (Tonaufnahmen)

Technische Daten:

- amtl. Kennzeichen: THW–92233
- Funkrufname: Heros Wo 21/10
- Baujahr: 2021
- Länge: 5932 mm
- Breite: 2200 mm
- Höhe: 2800 mm
- Leergewicht: 2,69 t
- zul. Gesamtgewicht: 3,5 t
- zul. Anhängelast: 2,8 t (0,75 t)
- Stützlast: 120 kg
- Sitzplätze: 1+5

2.1.2 Abrollbehälter Betreuung

Eigenbau THW Worms

Ausstattung:

- 4-m-Funkgerät
- Vorrüstung für digitales Kofferfunkgerät
- 2 Whiteboards
- Führungsausstattung
- 8-kVA-Aggregat
- Klimaanlage
- Heizung
- Kaffeemaschine
- Leinwand
- Hygienestation

Der Abrollbehälter Betreuung wurde als Sozialraum für Einsatzkräfte konzipiert. Im Bedarfsfall bietet er den Einsatzkräften eine beheizte oder gekühlte Rückzugsmöglichkeit. Für längere Einsätze steht eine Kaffeemaschine und Satelliten-TV bereit. Ferner kann er als Besprechungsraum oder als Erweiterung der Zugbefehlsstelle genutzt werden.

Technische Daten:

- Funkrufname: Heros Wo 21/00
- Baujahr: 2010
- Länge: 6500 mm
- Breite: 2500 mm
- Höhe: 2450 mm
- Höhe auf WLF: 4000 mm

2.2 Bergungsgruppe

Die Bergungsgruppe rettet Menschen sowie Tiere und birgt Sachwerte aus Gefahrenlagen. Sie führt Sicherungsarbeiten in Schadenstellen durch, leistet leichte Räumarbeiten und richtet Wege und Übergänge her. Ferner unterstützt sie technisch und personell die Fachgruppen des THW.

Stärke: -/2/7/9	Bergungsgruppe
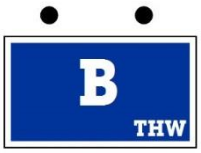	Gerätekraftwagen I Anhänger Kipper 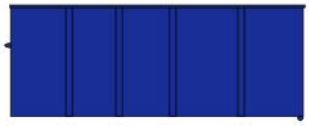 Abrollbehälter Rüstmaterial 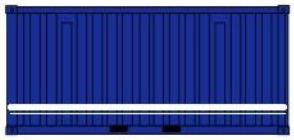 Abrollbehläter Einsatzgerüstsystem

2.2.1 Gerätekraftwagen I (GKW I)

Iveco Eurofire FF 135E

Ausstattung:

- Funkgerät im 4-m-Band
- 1 Fahrzeugfunkgerät TETRA
- 4 Handfunkgeräte TETRA
- Lichtmast 6 m mit 2000 W Leistung
- Verkehrssicherungsausstattung
- Hygienestation
- Hydraulisches Rettungsgerät
- 2 Kettensägen
- 1 Trennschleifer
- Rüstholz
- 1 Greifzug 16 kN
- Werkstattausstattung
- Stromerzeuger mit 8 kVA
- Beleuchtungssatz (ca. 5 kW)
- Einsatzgerüstsystems (Bausatz 1)
  - Dreibock
  - Einspannausleger
  - Abstützungen
  - Hilfskonstruktion/ Anschlagpunkte
- Brennschneidegerät
- hydraulische Seilwinde
  - Frontauszug 38 kN – 50 kN
  - Heckauszug 76 kN – 100 kN
  - Seillänge 62 m bzw. 31 m
- 4 Atemschutzgeräte (Überdruck)
- Abbruchhammer
- Akkuschrauber
- Elektrotauchpumpen (ca. 2000 L/min)
- Ausstattung zur Absturzsicherung
- Spineboard
- Rettungswesten
- Spindelstützen (versch. Längen/Tragfähigkeiten)

Technische Daten:

- amtl. Kennzeichen: THW–96124
- Funkrufname: Heros Wo 22/51
- Baujahr: 2001
- Länge: 8040 mm
- Breite: 2500 mm
- Höhe: 3230 mm
- Leergewicht: 9,06 t
- zul. Gesamtgewicht: 14,0 t
- zul. Anhängelast: 21,0 t
- Stützlast: 1,30 t
- Sitzplätze: 1+8

2.2.2 Anhänger Kipper

Müller Mitteltal

Ausstattung:

- hydraulische Kippvorrichtung, manuell und über Zusatzhydraulik des Zugfahrzeuges
- kippbar über drei Seiten
- Ösen zur Ladungssicherung

Technische Daten:

amtl. Kennzeichen:	THW–96244
Baujahr:	1989
Länge:	6750 mm
Breite:	2400 mm
Höhe:	2100 mm
Länge $_{\text{Ladefläche}}$:	4500 mm
Breite $_{\text{Ladefläche}}$:	2200 mm
Höhe$_{\text{Bordwände}}$:	490 mm
Ladevolumen$_{\text{bis OK Bordwand}}$	4,85 m³
Leergewicht:	2,8 t
zul. Gesamtgewicht:	8,9 t
Nutzlast:	6,1 t

2.2.3 Abrollbehälter Rüstmaterial

Strobach Container

Ausstattung:

- div. Werkzeuge für Holzbearbeitung
- div. Verbindungsmittel
- Bauholz
  - ca. 50m Kantholz 12/12
  - ca. 40m Kantholz 10/10
  - ca. 45m Baudielen
  - div. Holzkeile in versch. Größen.
- Arbeitsleinen
- Sicherungsnetze für Dächer
- Planen/ Folien in verschiedenen Größen
- Rüstholzsatz (6.4.1)
- ca. 60m Ankerstäbe einschl. Zubehör

Technische Daten:

- Baujahr: 2009
- Länge: 6900 mm
- Breite: 2500 mm
- Höhe: 2500 mm
- Höhe auf WLF: 4000 mm
- Gesamtgewicht: 8,30 t

2.2.4 Einsatzgerüstsystem

Das Technische Hilfswerk setzt seit vielen Jahren das **E**insatz**g**erüst**s**ystem (kurz EGS) ein. Dabei handelt es sich um ein modulares Gerüstsystem, welches normalerweise in der Industrie bei komplizierten Einrüstungen Anwendung findet. Der Vorteil dieses Systems liegt in der hohen Flexibilität und in der Verfügbarkeit der Teile.

Die Bundesanstalt Technisches Hilfswerk hat sieben modular aufeinander aufbauende Gerüstbausätze entwickelt, mit deren Hilfe eine Vielzahl von Konstruktionen realisiert werden können. Die Bausätze 1 bis 5, Bahn und Mehrzweckplane sowie umfangreiches zusätzliches Material finden im Abrollbehälter Einsatzgerüstsystem Platz.

Ein weiterer Bausatz 1 ist auf dem Gerätekraftwagen I (GKW I) verladen.

Mit dem EGS lassen sich viele Hilfskonstruktionen errichten, wie zum Beispiel:

Konstruktionen zur Rettung verletzter Personen
- Anschlagrahmen, Einspannausleger (vertikales Ablassen von Personen)
- Dreibock
- Rettungsplattformen, bis ca. 8 m Arbeitshöhe
- Rollgerüste
- Anschlagpunkte für Absturzsicherung
- Transportwagen für Gleise (Transport von Material, Personen und Verletzten auf Gleiswegen)

Abstützung von Gebäuden
- Einzelabstützung
- Flächenabstützungen in Gebäuden
- Wandabstützung
- div. Sicherungskonstruktionen (abgestimmt auf den jeweiligen Einsatzzweck)

behelfsmäßige Übergänge
- freitragender Steg bis 12,0 m Spannweite (im Freivorbau)
- Hochwassersteg (Material reicht für max. 15,0 m)

Sonstige Konstruktionen
- Schlauchüberführung bis zu einer lichten Breite von ca. 5,5 m, 8,5 m oder 11,5 m bei einer Durchfahrtshöhe von 4,10 m
- Dekontaminationsschleuse

Alle Sonderkonstruktionen werden gemeinsam mit einem Fachberater auf den jeweiligen Einsatzzweck abgestimmt, geplant und umgesetzt.

Sollten die vorgehaltenen Teile für den Einsatzzweck nicht ausreichen, kann aus den umliegenden Ortsverbänden weiteres Material angefordert werden.

2.2.5 Abrollbehälter Einsatzgerüstsystem

Eigenbau THW Worms

Ausstattung:

- Rüstholz
- Einsatzgerüstsystem
- 2 Mehrzweckplanen
- Steckleitern
- Werkzeug
- Werkbank
- Lichtmast
- Umfeldbeleuchtung

Technische Daten:

- Baujahr: 2012
- Länge: 6500 mm
- Breite: 2500 mm
- Höhe: 2450 mm
- Höhe auf WLF: 4000 mm
- Gesamtgewicht: 8,30 t

2.2.6 Konstruktionen mit dem Einsatzgerüstsystem

Schlauch- und Kabelüberführung

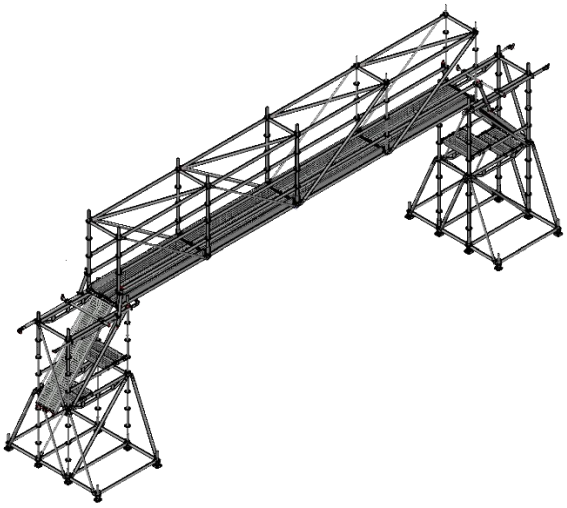

Spannweite bis 11.500 mm

Technische Daten:

- Durchfahrtshöhe: 4100 mm
- Durchfahrtsbreite: 2500 mm – 11.500 mm
- Belastbarkeit: 100 kg/m²
  entspricht 10 A- Schläuchen
  entspricht 16 B- Schläuchen
- Aufbauzeit: 1,0 h – 1,5 h

Für den Aufbau der Überführung werden die beiden Wiederlager und die Brücke neben der Straße errichtet, somit kann der Verkehr weiter ungehindert laufen. Nur für den Einhub der Brücke mit einem Kran oder dem Teleskoplader muss die Straße für kurze Zeit ca. 15 – 20 min gesperrt werden.

Die Länge der Überführung kann den örtlichen Gegebenheiten angepasst werden.

2.3 Fachgruppe Notinstandsetzung und Notversorgung

Die Fachgruppe Notversorgung und Notinstandsetzung verfügt über spezielle Fähigkeiten im Bereich Notversorgung und Notinstandsetzung. Dazu zählen unter anderem Ausleuchten von Einsatzstellen, Materiallogistik, Pumparbeiten und Beseitigen von Hindernissen. Darüber hinaus stellt sie unterstützende Fähigkeiten für alle Teileinheiten des THW zur Verfügung.

Stärke: -/2/7/9	**Fachgruppe N**
	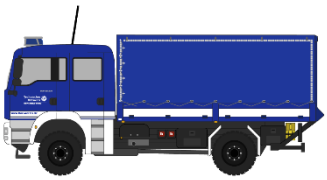 Mehrzweckkraftwagen Stromerzeuger 60 KVA mit Lichtmast 6 KW Gabelstapler 3t

2.3.1 Mehrzweckkraftwagen (MzKW)

MAN TGM04

Ausstattung:

- 1 Funkgerät im 4-m-Band
- 1 Funkgerät TETRA
- 4 Handfunkgeräte TETRA
- Verkehrssicherungsausstattung
- Hygienestation
- 2 Kettensägen
- 1 Trennschleifer
- Rüstholz
- 1 Greifzug 32 kN
- Werkstattausstattung
- Stromerzeuger mit 13 kVA
- Energieverteilersatz
- 4 Atemschutzgeräte (Überdruck)
- Abbruchhammer
- Elektrische Werkzeuge
- Akkuschrauber
- Beleuchtungssatz (ca. 2 kW)
- Abseilgerät mit Dreibock
- Absturzsicherungsausstattung
- Schaufeltrage
- Elektrotauchpumpe (ca. 1300 L/min)
- Rettungswesten
- Spindelstützen (versch. Längen/Tragfähigkeiten)
- Kabelbrücken (12 m, mit LKW überfahrbar)
- 3 LED-Großflächenleuchten (je ca. 450 m² und 40.000 Lumen)

Die Ausstattung ist auf mobilen Rollcontainern verlastet und kann in etwa 15 min komplett entladen werden. Das Fahrzeug kann nun als weitere Transportkomponente genutzt werden.

Technische Daten:

- amtl. Kennzeichen: THW–90276
- Funkrufname: Heros Wo 24/54
- Baujahr: 2009
- Länge: 8650 mm
- Breite: 2550 mm
- Höhe: 3700 mm
- $\text{Länge}_{\text{Ladefläche}}$: 5150 mm
- $\text{Breite}_{\text{Ladefläche}}$: 2450 mm
- $\text{Höhe}_{\text{Ladefläche}}$: 2000 mm
- Leergewicht: 9,09 t
- zul. Gesamtgewicht: 17,0 t
- zul. Anhängelast: 19,8 t
- Stützlast: 1,0 t
- Sitzplätze: 1+6
- Ladebordwand: 2,0 t

2.3.2 Netzersatzanlage 44 kVA mit Lichtmast LED

Polyma DE 6-60-5

Ausstattung:

- 9-m-Pneumatikmast mit LED-Flächenleuchten (210.000 Lumen)
- Werkzeug
- Zugeinrichtung für LKW und PKW
- Anschlüsse: 1 x 63 A CEE
  1 x 32 A CEE
  1 x 16 A CEE
  9 x 16 A Schuko

Technische Daten:

- amtl. Kennzeichen: THW–86095
- Baujahr: 1991
- Länge: 4750 mm
- Breite: 1840 mm
- Höhe: 2300 mm
- zul. Gesamtgewicht: 2,0 t
- Stützlast: 100 kg
- Nennleistung: 44 kW / 50 kVA
- Tankinhalt: 100 L
- Laufleistung: 12 h bei 44 kW

2.3.3 Gabelstapler

Linde H30 D

Ausstattung:

- Geschlossene Kabine
- Standheizung
- Partikelfilteranlage*
- lange Palettengabeln
- Arbeitsscheinwerfer
- Rangierkupplungen vorne und hinten

* Für den Einsatz in geschlossenen Räumen geeignet

Technische Daten:

Funkrufname:	Heros Wo 24/78
Baujahr:	1992
Länge$_{\text{ohne Gabel}}$:	2642 mm
Breite:	1308 mm
Höhe:	2510 mm
Leergewicht:	4,56 t
max. Hubhöhe:	3750 mm
max. Traglast:	3,0 t bei 500 mm
Sitzplätze:	1

2.4 Fachgruppe Elektroversorgung

Die Fachgruppe Elektroversorgung betreibt temporäre Stromversorgung mittels Netzersatzanlagen für Schaden- bzw. Einsatzstellen, Notunterkünfte, kommunalen Energieversorgungsanlagen, Einrichtungen und Betriebe öffentlichen Interesses sowie für andere Bedarfsträger. Sie führt zur Behebung von Gefahren und Notständen unaufschiebbare Reparaturarbeiten an elektrischen Versorgungsanlagen durch.

Stärke: -/2/7/9	Fachgruppe Elektroversorgung
	 LKW mit Ladebordwand und Materialausstattung Netzersatzanlage 200 kVA

2.4.1 Lastkraftwagen mit Ladebordwand

Mercedes Benz Arocs 1830 A 4x4

Ausstattung:

- Funkgerät im 4-m-Band
- 1 Fahrzeugfunkgerät TETRA
- 1 Handfunkgerät TETRA
- Verkehrssicherungsausstattung
- Ladebordwand
- Beleuchtungsausstattung (8 x 1000 W)
- div. Kleinverteiler (16 A bis 125 A)
- Kettensäge
- Greifzug 16 kN
- Werkstattausstattung
- Handweitleuchten (Ex-geschützt)
- Kabelbrücken
- 900 m Schuko-Leitungen
- 460 m 16 A CEE-Leitungen
- 350 m 32 A CEE-Leitungen
- 300 m 63 A CEE-Leitungen
- 200 m 125 A CEE-Leitungen
- Möglichkeit für Lautsprecherdurchsagen (Tonaufnahmen, USB)

Im Ortverband lagern zusätzlich 125 m 125-A-CEE-Leitungen, sowie weiteres Beleuchtungsmaterial und Kabelbrücken.

Technische Daten:

- amtl. Kennzeichen: THW–91269
- Funkrufname: Heros Wo 32/42
- Baujahr: 2022
- Länge: 7590 mm
- Breite: 2550 mm
- Höhe: 3500 mm
- $\text{Länge}_{\text{Ladefläche}}$: 5360 mm
- $\text{Breite}_{\text{Ladefläche}}$: 2450 mm
- $\text{Höhe}_{\text{Ladefläche}}$: 1970 mm
- $\text{Länge}_{\text{Ladebordwand}}$: 1800 mm
- $\text{Breite}_{\text{Ladebordwand}}$: 2450 mm
- $\text{Traglast}_{\text{Ladebordwand}}$: 2,0 t
- Leergewicht: 10,22 t
- zul. Gesamtgewicht: 18,0 t
- zul. Anhängelast: 24,0 t
- Stützlast: 1,0 t
- Sitzplätze: 1+1+4

2.4.2 Netzersatzanlage 200 kVA

AVS Aggregatebau DW 200

Ausstattung:

- Verkehrssicherungsausstattung
- diverse Messgeräte
- Werkzeug für elektrische Arbeiten (unter Spannung und spannungsfrei)
- Anschlüsse: 3 x 125 A CEE
3 x 63 A CEE
4 x 32 A CEE
4 x 16 A CEE
8 x 16 A Schuko
- Ausstattung zum Einspeisen in bestehende Stromnetze (max. Leitungslänge 25m)
- Ersatzteile für die Instandsetzung von elektrischen Anlagen
- Werkstattausstattung

Technische Daten:

- amtl. Kennzeichen: THW–96337
- Baujahr: 2004
- Länge: 7550 mm
- Breite: 2450 mm
- Höhe: 3350 mm
- Leergewicht: 7,25 t
- zul. Gesamtgewicht: 8,0 t
- Nennleistung: 160 kW/200 kVA
- Tankinhalt: 550 L
- Laufleistung: 20 h bei 160 kW

2.5 Fachgruppe Räumen (Typ C)

Die Fachgruppe Räumen beseitigt Trümmer und massive Hindernisse durch den Einsatz von spezifischen Baumaschinen. Sie schafft mit ihren Baumaschinen nutzbare Arbeitsflächen und baut behelfsmäßig Straßen. Mit ihren Fahrzeugen unterstützt die Fachgruppe bei logistischen Aufgaben auf Verkehrswegen sowie im Gelände. Das Be- und Entladen von Fahrzeugen gehört ebenso zum Aufgabengebiet wie die Unterstützung bei Bränden. Mit dem Teleskoplader werden Arbeiten anderer Teileinheiten in der Höhe unterstützt.

Stärke: -/2/7/9	Fachgruppe Räumen (C)
	 Wechselladerfahrzeug Teleskoplader Tieflader Drucklufterzeuger mit Aggregat Abrollbehälter Mulde Abrollbehälter Räumen mit Materialcontainer und Anbaugeräte Materialcontainer

2.5.1 Wechselladerfahrzeug

Mercedes Benz Actros 2644

Ausstattung:

- Funkgerät im 4-m-Band
- Fahrzeugfunkgerät TETRA
- 2 Handfunkgeräte TETRA
- Rückfahrkamera
- 2 Handweitleuchten LED
- Material zur Ladungssicherung
- Zubehöranschluss für Abrollbehälter über NATO Steckdose

Technische Daten:

- amtl. Kennzeichen: THW–85338
- Funkrufname: Heros Wo 43/65
- Baujahr: 2002
- Länge: 8600 mm
- Breite: 2520 mm
- Höhe: 3300 mm
- Leergewicht: 11,00 t
- zul. Gesamtgewicht: 26,0 t
- max. Zuladung: 15,00 t
- zul. Anhängelast: 24,0 t
- Stützlast: 0 t
- Sitzplätze: 1+1

2.5.2 Teleskoplader

Claas Scorpion 9040 (Typ 404-03)

BRmG kl THW

Ausstattung:

- Funkgerät TETRA mit Headset und Freisprech-einrichtung
- Pallettengabeln 1,06 m
- hydraulische Klappschaufel 1,22 m³
- hydraulische Niederhalterschaufel 1,95 m³
- Arbeitskorb mit Fernsteuerung (800 mm x 1200 mm)
- Kranhaken
- Sondersignalanlage
- Rangierkupplung
- 3 Lenkarten
- Hydraulische Schnellwechseleinrichtung
- 1 hydraulischer Arbeitskreis für Anbaugeräte
- Hohe Geländegängigkeit

Technische Daten:

- amtl. Kennzeichen: THW–90928
- Funkrufname: Heros Wo 43/73
- Baujahr: 2007
- Länge: 6440 mm
- Breite: 2320 mm
- Breite mit Schaufel: 2500 mm
- Höhe: 2650 mm
- Leergewicht: 8,6 t
- zul. Gesamtgewicht: 10,0 t
- max. Hubhöhe: 8950 mm
- max. Traglast m Schaufel: 3,0 t
- max. Traglast: m. Gabel: 4,0 t
- Wenderadius: 3650 mm
- max Öffnungsweite Schaufel: 1050 mm
- Sitzplätze: 1

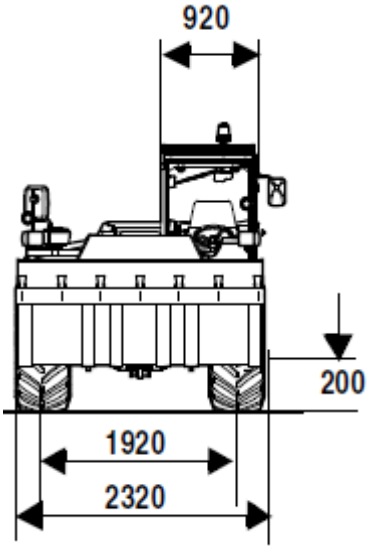

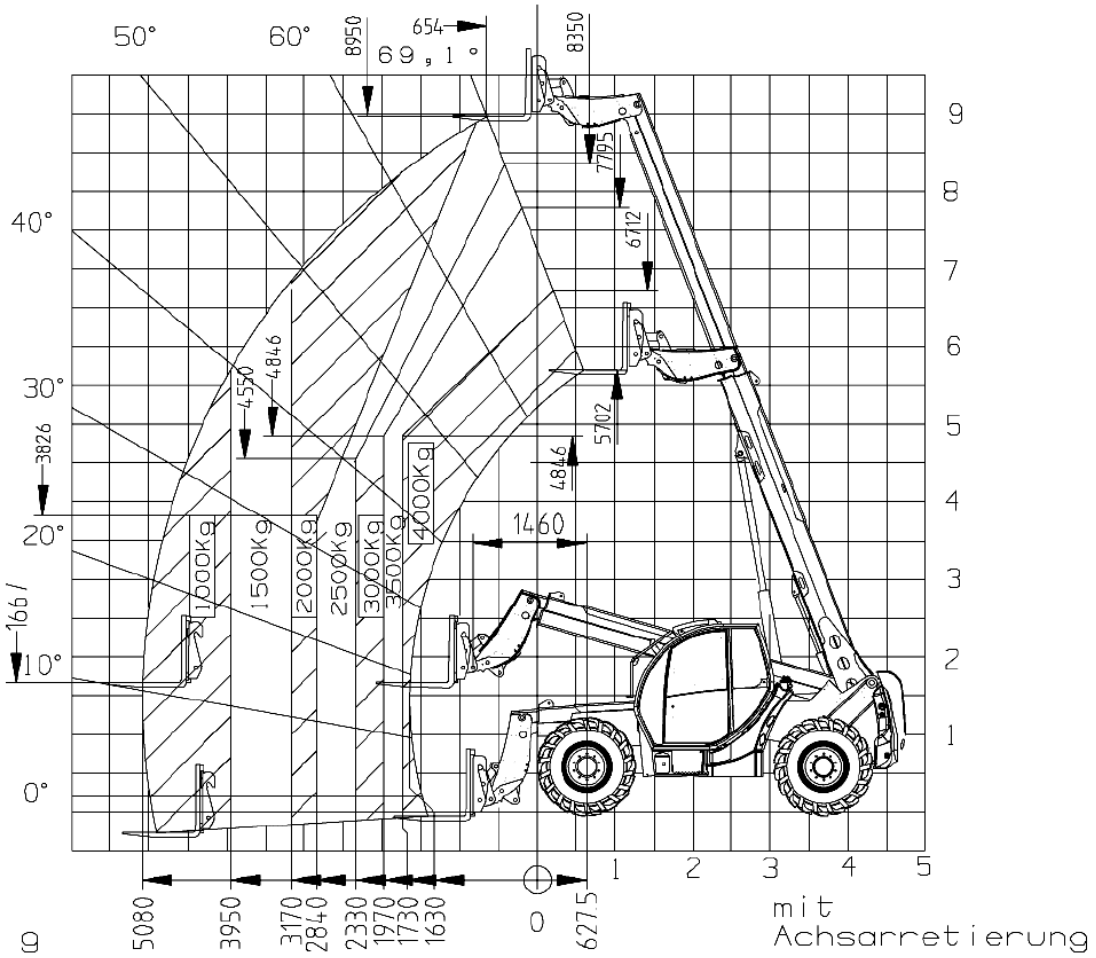

Quelle: Claas

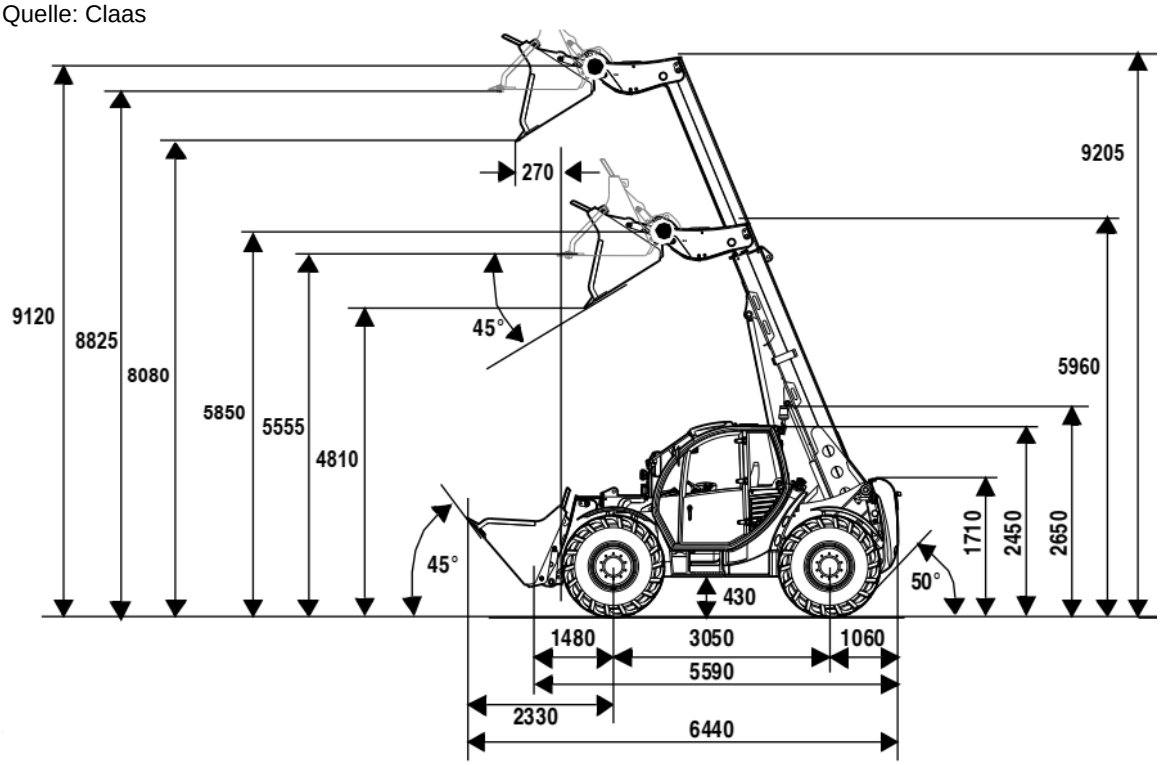

Quelle: Claas

2.5.3 Anhänger Tieflader

Achleitner 3 ATA 24

Ausstattung:

- Ausstattung zur Ladungssicherung
- Zurrösen
- Twistlock-Aufnahmen für 10- und 20-Fuß-Container

Technische Daten:

- amtl. Kennzeichen: THW–96200
- Baujahr: 2002
- Länge (Kuppelmaß): 10.660 mm
- Breite: 2.550 mm
- Höhe: 3.450 mm
- $\text{Höhe}_{\text{Ladefläche}}$: 860 mm
- $\text{Länge}_{\text{Ladefläche}}$: 7.900 mm
- $\text{Länge}_{\text{Tiefbett}}$: 5.800 mm
- $\text{Breite}_{\text{innen}}$: 2.550 mm
- Leergewicht: 6,5 t
- zul. Gesamtgewicht: 24 t

2.5.4 Abrollbehälter Mulde

Realmet

Ausstattung:

- Zurrösen zur Ladungssicherung
- Heckklappe als Rampe nutzbar

Technische Daten:

- Baujahr: 2016
- $\text{Länge}_{\text{außen}}$: 6350 mm
- $\text{Breite}_{\text{außen}}$: 2520 mm
- $\text{Höhe}_{\text{außen}}$: 1820 mm
- $\text{Länge}_{\text{innen}}$: 6000 mm
- $\text{Breite}_{\text{innen}}$: 2420 mm
- $\text{Höhe}_{\text{Bordwände}}$: 800 mm
- $\text{Ladevolumen}_{\text{bis OK Bordwand}}$ 11,60 m³
- Eigengewicht: 1,90 t
- zul. Gesamtgewicht: 16,0 t
- max. $\text{Zuladung}_{\text{auf WLF}}$ 13,1 t

Der Abrollbehälter Mulde ist für den Transport von Schüttgütern geeignet.

2.5.5 Abrollbehälter Räumen

Realmet ABP 2

Ausstattung:

- Zurrösen zur Ladungssicherung
- Heckklappe als Rampe nutzbar
- Twistlock-Vergiegelungen für Materialcontainer
- Twistlock-Verriegelungen für Palette Anbaugeräte

Technische Daten:

- Baujahr: 2021
- $\text{Länge}_{\text{außen}}$: 6350 mm
- $\text{Breite}_{\text{außen}}$: 2520 mm
- $\text{Höhe}_{\text{außen}}$: 1820 mm
- $\text{Länge}_{\text{innen}}$: 6000 mm
- $\text{Breite}_{\text{innen}}$: 2420 mm
- $\text{Höhe}_{\text{Bordwände}}$: 600 mm
- $\text{Ladevolumen}_{\text{bis OK Bordwand}}$ 8,7 m³
- Eigengewicht: 2,04 t
- zul. Gesamtgewicht: 16,0 t
- max. $\text{Zuladung}_{\text{auf WLF}}$ 13,96 t

Der Abrollbehälter Mulde ist für den Transport von Schüttgütern geeignet.

2.5.6 Materialcontainer

CHS Container

Ausstattung:
- Werkzeug
- Kettensäge
- Anschlagmittel
- Verkehrssicherungssatz
- Hygieneausstattung
- Nivelliergerät (siehe 6.2.5)

Technische Daten:
- Baujahr: 2019
- Länge: 2438 mm
- Breite: 2200 mm
- Höhe: 2260 mm
- Eigengewicht: 1,5 t

2.5.7 Drucklufterzeuger

Kaeser Mobilair M59 PE-G

Ausstattung:
- Integrierter Stromerzeuger mit 8,5 kVA
- Zugeinrichtung LKW und PKW
- Schlauchhaspel 20 m
- Aufbruchhammer 10 kg und 20 kg
- Druckluftbohrgerät (Bohrlänge bis 1500 mm, Bohrdurchmesser 45 mm und 50 mm)
- Aufnahme für Gabelzinken
- Kranöse

Technische Daten:
- Baujahr: 2020
- $\text{Länge}_{\text{außen}}$: 4026 mm
- $\text{Breite}_{\text{außen}}$: 1539 mm
- $\text{Höhe}_{\text{außen}}$: 1515 mm
- Eigengewicht: 0,97 t
- Stützlast: 125 kg
- Fördermenge: 5,5 m³/ min
- Tankinhalt: 80l

3 Fachzug Logistik

Der Fachzug Logistik besteht aus der Fachgruppe Verpflegung, der Fachgruppe Materialwirtschaft und einer eigenen Führungskomponente, dem Zugtrupp Logistik.
Der Zugtrupp Logistik leitet und koordiniert den Logistikeinsatz. Der Fachzug Logistik ist verteilt auf zwei Standorte. Die Fachgruppe Logistik-Verpflegung und der Zugtrupp Logistik sind im Ortsverband Worms und die Fachgruppe Logistik-Materialwirtschaft ist im Ortsverband Bad-Kreuznach disloziert.
Die Aufgaben des Fachzuges bestehen im Wesentlichen in der Versorgung von Einheiten mit Verpflegung sowie Verbrauchsgütern (z.B. Treibstoff, Baumaterial usw.). Ferner führt die Fachgruppe Logistik Materialwirtschaft Reparaturen an Geräten und Fahrzeugen im Rahmen ihrer Möglichkeiten durch.

3.1 Zugtrupp Logistik

Der Zugtrupp Logistik ist die Führungskomponente des Fachzuges Logistik in Logistikeinsätzen. Er ist spezialisiert auf die Koordinierung von Logistiklagen. Dies umfasst den Regelbetrieb sowie Einsätze. Der Zugtrupp des Fachzugs Logistik arbeitet dabei eng mit dem Bedarfsträger oder dem zuständigen Leitungs- und Koordinierungsstab (LuK) zusammen.

Stärke: 1/1/2/4	**Zugtrupp Logistik**
● ● ● ● FZ-Log THW	Mannschaftstransportwagen

3.1.1 Mannschaftstransportwagen Zugtrupp Logistik

Fiat Ducato Maxi 2,8i TD

Ausstattung:

- 2 Funkgeräte im 4-m-Band
- 1 Funkgerät im 2-m-Band
- 1 Fahrzeugfunkgerät TETRA
- 3 Handfunkgeräte TETRA
- 2 Kofferfunkgeräte TETRA
- Verkehrssicherungsausstattung
- Führungsausstattung
- Hygienestation
- Anhängekupplung
- Feuerlöscher
- Handlampen (Ex-geschützt)
- Vorzelt

Technische Daten:

- amtl. Kennzeichen: THW–83231
- Funkrufname: Heros Wo 61/10
- Baujahr: 2000
- Länge: 5505 mm
- Breite: 1998 mm
- Höhe: 2750 mm
- Leergewicht: 2,64 t
- zul. Gesamtgewicht: 3,5 t
- zul. Anhängelast: 3,5 t
- Stützlast: 150 kg
- Sitzplätze: 1+7

3.2 Fachgruppe Verpflegung

Die Fachgruppe Logistik-Verpflegung ist eine Teileinheit im Fachzug Logistik und stellt im Einsatz die Verpflegung sicher. Hierzu richtet sie eine Logistikstelle Verpflegung ein und betreibt diese. Zum Betrieb gehören unter anderem die Beschaffung und Bevorratung von Lebensmitteln sowie dessen Zubereitung.

Die Fachgruppe Logistik-Verpflegung im Ortverband Worms übernimmt zudem die Aufgabe der Schnelleinsatzgruppe Verpflegung im Katastrophenschutz der Stadt Worms.

Stärke: -/3/9/12	**Fachgruppe Verpflegung**
	LKW mit Ladebordwand und Materialausstattung Feldkochherd . Mannschaftslastwagen V Kühlanhänger Küchenkraftwagen Anhänger Verpflegungszelt

3.2.1 LKW mit Ladebordwand

Mercedes Benz Arocs 1830 A 4x4

Ausstattung:

- Funkgerät im 4-m-Band
- 1 Fahrzeugfunkgerät TETRA
- 1 Handfunkgerät TETRA
- Handweitleuchten (Ex)
- Möglichkeit für Lautsprecherdurchsagen (Tonaufnahmen, USB)

Technische Daten:

- amtl. Kennzeichen: THW–91219
- Funkrufname: Heros Wo 64/43
- Baujahr: 2022
- Länge: 7590 mm
- Breite: 2550 mm
- Höhe: 3500 mm
- $\text{Länge}_{\text{Ladefläche}}$: 5360 mm
- $\text{Breite}_{\text{Ladefläche}}$: 2450 mm
- $\text{Höhe}_{\text{Ladefläche}}$: 1970 mm
- $\text{Länge}_{\text{Ladebordwand}}$: 1800 mm
- $\text{Breite}_{\text{Ladebordwand}}$: 2450 mm
- $\text{Traglast}_{\text{Ladebordwand}}$: 2,0 t
- Leergewicht: 10,22 t
- zul. Gesamtgewicht: 18,0 t
- zul. Anhängelast: 24,0 t
- Stützlast: 1,0 t
- Sitzplätze: 1+1+4

3.2.2 Anhänger Feldkochherd

Kärcher FKH 91 M2

Ausstattung:

- 2 Kochkessel à 125 L
- 1 Bräter
- 1 Backofen
- alle Kochgeräte sind absetzbar
- Schnelleinsatzzelt

Technische Daten:

amtl. Kennzeichen:	THW–86093
Baujahr:	1992
Länge:	4020 mm
Breite:	2070 mm
Höhe:	2500 mm
Leergewicht:	1,4 t
zul. Gesamtgewicht:	1,6 t
Stützlast:	125 kg

3.2.3 Mannschaftslastwagen V

Mercedes Benz Sprinter 516 CDI

Ausstattung:

- Funkgerät im 4-m-Band
- Fahrzeugfunkgerät TETRA
- Navigationssystem

Technische Daten:

- amtl. Kennzeichen: THW–85403
- Funkrufname: Heros Wo 64/35
- Baujahr: 2013
- Länge: 7.361 mm
- Breite: 1.993 mm
- Höhe: 2.960 mm
- $\text{Länge}_{\text{Ladefläche}}$: 3000 mm
- $\text{Breite}_{\text{Ladefläche}}$: 1700 mm *
- $\text{Höhe}_{\text{Ladefläche}}$: 1900 mm
- Leergewicht: 3,33 t
- zul. Gesamtgewicht: 4,6 t
- zul. Anhängelast: 3,5 t
- Stützlast: 140 kg
- Sitzplätze: 1+5

- Die Breite der Ladefläche beträgt teilweise durch die Radkästen 1200 mm

3.2.4 Küchenkraftwagen

Iveco Magirus ML 130E

Ausstattung:

- Funkgerät im 4-m-Band
- Fahrzeugfunkgerät TETRA
- Standheizung
- 1 Kochkessel 125 L
- 1 Kippbratpfanne 50 L
- 1 Konvektomat
- Kühlschrank
- Hauswasserwerk (Trinkwasseraufbereitung und Desinfektion)
- Vorzelt
- Festzeltgarnituren
- Kochausstattung
- Warmhaltebehälter (Speisen/ Getränke)
- 9 kVA Stromerzeuger
- Kaffeemaschine.

Technische Daten:

- amtl. Kennzeichen: THW–85741
- Funkrufname: Heros Wo 64/56
- Baujahr: 1995
- Länge: 7300 mm
- Breite: 2500 mm
- Höhe: 3700 mm
- Leergewicht: 10,11 t
- zul. Gesamtgewicht: 13,35 t
- zul. Anhängelast: 11,65 t
- zul. Stützlast (Maul): 0 t
- zul. Stützlast (Kugel): 150 kg
- Sitzplätze: 1+2

Im Fahrzeug können ohne Anbindung an die Infrastruktur (Wasser, Abwasser, Strom und Gas) bis zu 250 Mahlzeiten zubereitet werden.

3.2.5 Kühlanhänger

Barthau Anhängerbau

Technische Daten:

- amtl. Kennzeichen: WO -TH 101
- Baujahr: 1994
- Länge: 4460 mm
- Breite: 1890 mm
- Höhe: 3050 mm
- $\text{Länge}_{\text{Ladefläche}}$: 2400 mm
- $\text{Breite}_{\text{Ladefläche}}$: 1490 mm
- $\text{Höhe}_{\text{Ladefläche}}$: 2000 mm
- Leergewicht: 1,42 t
- Stützlast: 150 kg
- zul. Gesamtgewicht: 2,0 t

3.2.6 Anhänger Verpflegungsplatz

Barthau Anhängerbau

Ausstattung:

- 10 Festzeltgarnituren (80 Sitzplätze)
- 4 Faltpavillions
- Handwaschbecken
- Elektroheizung

Technische Daten:

- amtl. Kennzeichen: WO -TH 120
- Baujahr: 2003
- Länge: 4690 mm
- Breite: 1850 mm
- Höhe: 2160 mm
- $\text{Länge}_{\text{Ladefläche}}$: 3300 mm
- $\text{Breite}_{\text{Ladefläche}}$: 1750 mm
- $\text{Höhe}_{\text{Ladefläche}}$: 1550 mm
- Leergewicht: 0,71 t
- Stützlast: 75 kg
- zul. Gesamtgewicht: 2,0 t

Im Ortsverband werden weitere 50 Festgarnituren vorgehalten, das entspricht etwa 400 Sitzplätzen.

4 Ortsverband Worms

Der Ortsverband beziehungsweise der Stab des Ortsverbandes hat eine wichtige Koordinierungs- und Unterstützungsfunktion.
Im Einsatz übernimmt er administrative Aufgaben und unterstützt die Einheiten an der Einsatzstelle. Ferner stellt er den Kontakt zu anderen Ortsverbänden und übergeordneten Stellen wie der Geschäftsstelle, dem Landesverband oder der THW-Leitung her. Ebenso werden logistische Aufgaben vorbereitet oder übernommen.

	Ortsverband
OV THW	 Personenkraftwagen Mannschaftstransportwagen Ortsverband I. Mannschaftstransportwagen Ortsverband II. Mannschafttransportwagen Jugendgruppe 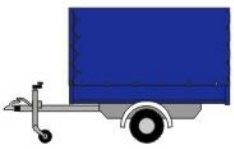 Anhänger Materialtransport Stromerzeuger 87 kVA Unimog mit Ladekran und Seilwinde 5 t

4.1 Personenkraftwagen Ortsverband

Nissan Navara

Ausstattung:

- 1 Fahrzeugfunkgerät TETRA
- Verkehrssicherungsausstattung
- Anhängerkupplung

Technische Daten:

amtl. Kennzeichen:	THW–85444
Funkrufname:	Heros Wo 86/21
Baujahr:	2014
Länge:	5400 mm
Breite:	1848 mm
Höhe:	1930 mm
$\text{Länge}_{\text{Ladefläche}}$:	1450 mm
$\text{Breite}_{\text{Ladefläche}}$:	1100 mm
$\text{Höhe}_{\text{Ladefläche}}$:	900 (110) mm
Leergewicht:	2,16 t
zul. Gesamtgewicht:	3,21 t
zul. Anhängelast:	2,6 t gebremst
zul. Stützlast:	104 kg
Sitzplätze:	1+4

4.2 Mannschaftstransportwagen Ortsverband I.

Volkswagen T6

Ausstattung:

- 1 Funkgerät im 4-m-Band
- 1 Funkgerät TETRA
- Verkehrssicherungsausstattung
- Anhängekupplung
- Möglichkeit für Lautsprecherdurchsagen (Tonaufnahmen)

Technische Daten:

- amtl. Kennzeichen: THW–92121
- Funkrufname: Heros Wo 86/25
- Baujahr: 2021
- Länge: 5406 mm
- Breite: 1904 mm
- Höhe: 2100 mm
- Leergewicht: 2,32 t
- zul. Gesamtgewicht: 3,2 t
- zul. Anhängelast: 2,5 t
- zul. Stützlast: 100 kg
- Sitzplätze: 1+7

4.3 Mannschaftstransportwagen Ortsverband II.

Volkswagen T4

Ausstattung:

- Funkgerät im 4-m-Band
- Verkehrssicherungsausstattung
- Anhängekupplung

Technische Daten:

- amtl. Kennzeichen: THW–96295
- Funkrufname: Heros Wo 86/27
- Baujahr: 1997
- Länge: 5100 mm
- Breite: 1840 mm
- Höhe: 2000 mm
- Leergewicht: 1,78 t
- zul. Gesamtgewicht: 2,73 t
- zul. Anhängelast: 1,77 t
- zul. Stützlast: 100 kg
- Sitzplätze: 1+8

4.4 Mannschaftstransportwagen Jugendgruppe

Volkwagswagen T4 Synchro

Ausstattung:

- Funkgerät im 4-m-Band
- Anhängekupplung
- Allradantrieb
- Differentialsperren

Technische Daten:

amtl. Kennzeichen:	THW–85213
Funkrufname:	Heros Wo 86/26
Baujahr:	2002
Länge:	4707 mm
Breite:	1840 mm
Höhe:	2150 mm
Bodenfreiheit:	180 mm
Watttiefe:	300 mm
Leergewicht:	1,712 t
zul. Gesamtgewicht:	2,8 t
zul. Anhängelast:	2,0 t
zul. Stützlast:	100 kg
Sitzplätze:	1+7

4.5 Anhänger Materialtransport

Humbaur Zentralachsanhänger HA EA G

Technische Daten:

- amtl. Kennzeichen: THW–83010
- Baujahr: 2011
- Länge: 3784 mm
- Breite: 1810 mm
- Höhe: 2100 mm
- $\text{Länge}_{\text{Ladefläche}}$: 2510 mm
- $\text{Breite}_{\text{Ladefläche}}$: 1310 mm
- $\text{Höhe}_{\text{Ladefläche}}$: 1600 mm
- Leergewicht: 0,246 t
- zul. Gesamtgewicht: 1,3 t
- Stützlast: 100 kg

4.6 Netzersatzanlage 87 kVA

Polyma

Ausstattung:

- Werkzeug für elektrische Arbeiten
- Anschlüsse: 1 x 125 A CEE
  1 x 32 A CEE
  1 x 16 A CEE
  3 x 16 A Schuko

Technische Daten:

- amtl. Kennzeichen: WO–TH 110
- Baujahr: 1996
- Länge: 4380 mm
- Breite: 1820 mm
- Höhe: 2100 mm
- zul. Gesamtgewicht: 2,0 t
- Stützlast: 100 kg
- Nennleistung: 68 kW/87 kVA
- Tankinhalt: 100 L
- Laufleistung: 12 h bei 68 kW

4.7 Unimog

Mercedes Benz Unimog 1500

Ausstattung:

- Montagekran Hiab 965 AW
- Seilwinde 37 KN- 50 KN
- Anschlagmaterial
- Geräteträger vorne
- Arbeitshydraulik vorne und hinten
- Lichttraverse 6000 W (max. Lichtpunkthöhe 13,6 m, Anschluss CEE 32 A)

Technische Daten:

amtl. Kennzeichen:	THW–86092
Funkrufname:	Heros Wo 86/44
Baujahr:	1979
Länge:	4800 mm
Breite:	2480 mm
Höhe:	3550 mm
Leergewicht:	7,95 t
zul. Gesamtgewicht:	10,6 t
zul. Anhängelast:	29,0 t
zul. Stützlast:	2,545 t
Sitzplätze:	1+1

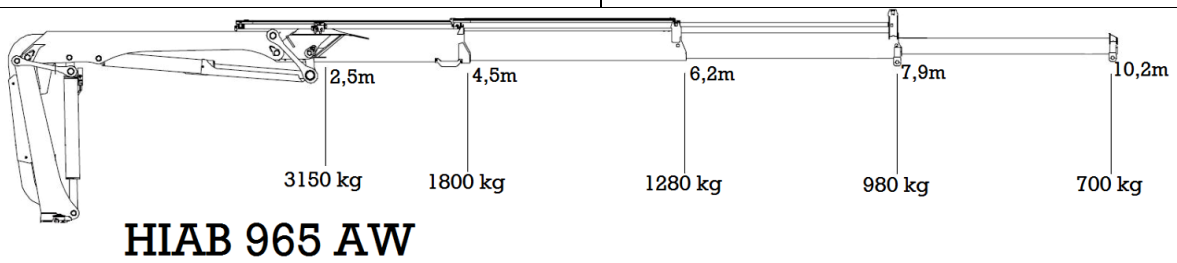

5 Örtliche Gefahrenabwehr

Die Örtliche Gefahrenabwehr des THW bedeutet die Anpassung der bundeseinheitlichen Ausstattung an spezielle örtliche Belange. Die Ausstattung des THW ist bundeseinheitlich genormt. Um auf lokale Besonderheiten zu reagieren, können die Ortsverbände des THW spezielle Sondergeräte zusätzlich vorhalten und zum Einsatz bringen. Die Vorhaltung dieser Sonderausstattung liegt dann in der speziellen Verantwortung dieses einen Ortsverbandes. Der Ortsverband fällt die Entscheidung über die Vorhaltung in Absprache mit den örtlichen Katastrophenschutzbehörden. Trotz der örtlichen Entstehung und Verwurzelung kann das Material der örtlichen Gefahrenabwehr aber überörtlich zum Einsatz angefordert werden.
Der Ortsverband Worms hält aufgrund der örtlichen Gegebenheiten die nachfolgend beschrieben Einheiten vor, welche im Rahmen des Wormser Modells entstanden sind.

5.1 Gefahrguttrupp

Der Gefahrguttrupp des THW Worms ist ein fester Bestandteil des Gefahrstoffzuges der Stadt Worms. Das Aufgabengebiet umfasst alle Einsatzgebiete des Gefahrstoffzuges der Feuerwehr. Alle Helferinnen und Helfer besitzen die Ausbildung nach CBRN Stufe 2 sowie zum Atemschutzgeräte- und CSA-Träger.

Im Einzelnen können dies sein:

- bei Chemieunfällen auf der Straße
- bei Chemieunfällen in produzierenden Betrieben
- bei Chemieunfällen auf Wasserwegen
- bei Chemieunfällen auf Bahnanlagen
- bei atomaren Unfällen
- bei biologischen Unfällen in Laboratorien
- bei Unfällen mit Mineralölen auf der Straße
- bei Unfällen mit Mineralölen auf Bahnanlagen
- bei Unfällen mit Mineralölen auf Wasserwegen

Stärke: -/1/6/7	**Gefahrguttrupp**
GFG ÖGA THW	Gerätewagen Umwelt

5.1.1 Gerätewagen Umwelt

Mercedes Benz Sprinter 516 CDI mit Kofferaufbau Strobel

Ausstattung:

- 600 m Ökotec-Doppelkammerschlauch
- 2 Tauchpumpen (je ca. 800 L/min)
- verschiedene Öl- und Chemikalienbinder
- 4 Atemschutzgeräte (Überdruck)
- Hygienestation
- Verkehrssicherungssatz
- Ladebordwand

Technische Daten:

- amtl. Kennzeichen: THW–80020
- Funkrufname: Heros Wo 86/56
- Baujahr: 2011
- Länge: 6440 mm
- Breite: 2160 mm
- Höhe: 2820 mm
- Leergewicht: 3,0 t
- zul. Gesamtgewicht: 4,25 t
- Sitzplätze: 1+2

Die gesamte Ausstattung ist auf Rollcontainern verlastet.

Im Ortsverband wird eine mobile Dekontaminationsdusche (Einmanndusche) vorgehalten, diese kann bei Bedarf nachgeführt werden.

5.2 Eigentumssicherungstrupp

Der Eigentumssicherungstrupp verschließt und sichert Gebäude und Objekte gegen unbefugtes Betreten oder zur Beweissicherung,

- nach Einbruch und Vandalismus
- nach Brand
- nach Unwetter
- nach Not- und Zwangsöffnungen
- nach Verkehrsunfällen

Stärke: -/1/2/3	**Eigentumssicherung**
ETS ÖGA THW	Gerätewagen Eigentumssicherung

5.2.1 Gerätewagen Eigentumssicherung

Mercedes Benz Sprinter 416 CDI mit Kofferaufbau Strobel

Ausstattung:

- Aktivhalterung TETRA-Handfunkgerät
- Akkuschrauber
- Akkubohrhammer
- Akkukreissäge
- Akkustichsäge
- Akkuwinkelschleifer
- Beleuchtung akkubetrieben
- Ziehfix
- Werkzeugkoffer
- ca. 60 m Kanthölzer (4 x 6 cm)
- ca. 15 m² Holzplatten
- verschiedene Schrauben
- div. Schließzylinder
- div. Ersatzteile für Türen
- Verkehrssicherungsausstattung
- Ausstattung zur Absturzsicherung

Zusätzliches Material wird im Ortsverband ständig bevorratet oder kann kurzfristig bei verschieden Händlern abgerufen werden, auch nachts.

Technische Daten:

amtl. Kennzeichen:	THW–81044
Funkrufname:	Heros Wo 86/77
Baujahr:	2003
Länge:	6280 mm
Breite:	2090 mm
Höhe:	2850 mm
Leergewicht:	2,8 t
zul. Gesamtgewicht:	4,25 t
Sitzplätze:	1+2

6 Besondere Ausstattung

6.1 Tauchpumpen

6.1.1 EMU FA.15.95.355

Technische Daten:

- Baujahr: 1993
- Länge: 1500 mm
- Breite: 800 mm
- Höhe: 2000 mm
- Gewicht: 0,62 t
- Anschluss elekt.: 125 A CEE
- Schlauch: 4 x A- Schlauch
- Leistung: 35 kW
- Förderleistung:
  bis 15 m Höhe 8880 L/min
  bei 35 m Höhe ca. 2700 L/min

Für den Einsatz der Pumpe wird ein Kran benötigt.

6.1.2 AMA- Drainer B 100-75 S

Technische Daten:

- Anzahl: 4 Stück
- Baujahr: 2016
- Gewicht: 106 Kg
- Anschluss elekt.: 32 A CEE
- Schlauch: A-Schlauch
- Leistung: 7,5 kW
- Mindestwassertiefe: 80 mm
- Förderleistung:
  bis 8 m Förderhöhe 2200 L/min
  bei 20 m Förderhöhe 460 L/min

6.2 Sonstiges

6.2.1 Warngerät gefährliche Gase Dräger X-am 7000

Messbereich:

- Sauerstoff: O_2
- Kohlenstoffdioxid CO_2
- Schwefelsäure H_2S
- Kohlenmonooxid CO
- Nonankalibrierung zur Ermittlung der unteren Explosionsgrenze (UEG)

Ausstattung:

- Koffer mit Ladeschale (12/24 V; 230 V)
- Akku (Betriebszeit ca. 9,0 h)
- Battariepack * (Betriebszeit ca. 20,0 h)
- Messlanze
- Schwimmer für Messungen auf dem Wasser, Schächten und Gruben

* Es besteht die Möglichkeit das Messgerät mit 4 Monozellen zu betreiben.

6.2.2 Elektronisches Alarmdosimeter GRAETZ ED150

Messbereich:

- Dosisleistung: 7,5 µSv/h
  25 µSv/h
  40 µSv/h
  300 µSv/h
- Dosis: 200 µSv
  500 µSv
  1.000 µSv
  2.000 µSv

Ausstattung:

- 8 Alarmdosimeter
- 20 Filmplaketten

6.2.3 Kontaminationsnachweisgerät CoMo 170

Messbereich:

- Alpha-Strahlung: bis 2.500 lps
- Beta-Strahlung: bis 20.000 lps
- Gamma-Strahlung: bis 20.000 lps

Ausstattung:

- 2 Kontaminationsnachweisgeräte

6.2.4 Dosisleistungsmessgerät GRAETZ X5C plus

Messbereich:

- Dosisleistung: 0,5 µSv bis 10 Sv

Ausstattung:

- 2 Dosisleistungsmessgeräte
- 2 Teleskopsonden

6.2.5 Nivelliergerät Bosch GOL 26G

Ausstattung:
- Stativ
- 2 Messlatten
- Fluchtstabstativ
- Fluchtstäbe

Technische Daten:
- Arbeitsbereich 100 m
- Genauigkeit: 1,6 mm/30 m

6.2.6 Endoskopkamera Bosch GIC 120C

Ausstattung:
- selbstausrichtendes Kamerabild
- Foto- und Videofunktion

Technische Daten:
- Kamerasonde 1200 mm; Ø 8,5 mm
- Kamerasonde 3000 mm; Ø 8,5 mm
- Bildauflösung: 320*240 Pixel

6.2.7 Schneelastmessausstattung

Technische Daten:

- Schneehöhe bis 1,5 m messbar

6.2.8 Mobile Tankstelle für Diesel Kraftstoff

Ausstattung:

- Zählwerk
- abschließbar

Technische Daten:

- Baujahr: 2003
- Leergewicht: 290 kg
- Gesamtgewicht: 1466 kg
- Anschluss: 230 V Schuko
- Fassungsvermögen: 1000 L

Besonderheiten:
Die Tankstelle kann mittels Kran und Gabelstapler umgesetzt werden. Für den Transport ist keine ADR-Bescheinigung notwendig.

6.2.9 TETRA Funkgeräte

Ausstattung:

- 22 TETRA-Handfunkgeräte MTP 850
- 3 TETRA-Kofferfunkgeräte MTM 800

Alle TETRA-Funkgeräte sind in der Lage als Repeater (Reichweitenerhöhung) eingesetzt werden zu können.

6.2.10 Spannungswarner Tietzsch DSP HW2

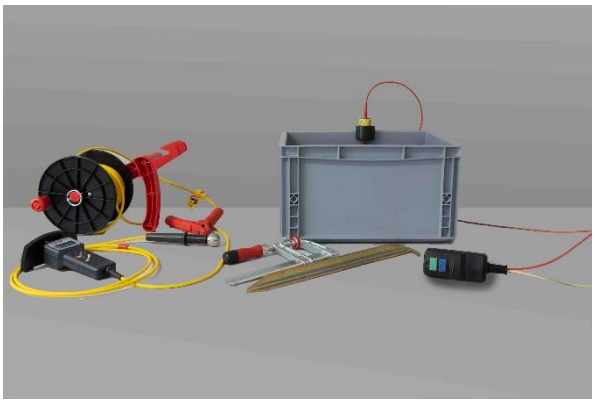

Ausstattung:

- Messbereich 12–1000 V AC
- Messbereich 12–1500 V DC
- Kabeltrommel mit 30m Erdungsleitung (max. Entfernung vom Erdungspunkt)

Überprüfung unterwasserstehender Keller oder Schächten auf Spannungsfreiheit.

6.3 Einsatzstellenabsicherung

Das Technische Hilfswerk wird verstärkt zum Absichern von Einsatzstellen gegen unbefugtes Betreten herangezogen. Aufgrund dessen hält das THW Worms eine umfangreiche Ausstattung für diese Einsatzoption bereit. Weiteres Material kann kurzfristig über private Unternehmen abgerufen werden.

6.3.1 Bauzaun

Technische Daten:

- Breite: 3500 mm
- Höhe: 2000 mm
- Anzahl: 25 Stück
- Gesamtlänge: ca. 80,0 m

Die Bauzaunelemente können mittels Schellen gegen unerwünschtes Öffnen gesichert werden. Sollte die vorgehaltene Menge nicht ausreichend sein, kann binnen kürzester Zeit weiteres Material abgerufen werden.

Das Material lagert auf einem Abrollbehälter und kann mit dem Wechsellader zur Einsatzstelle gebracht werden.

6.3.2 Verkehrssicherungssatz

Technische Daten:

- Baken: 20 Stück
- Absturzsicherungen: 10 Stück
- Pylone 22 Stück

Das Material lagert auf Paletten im Ortsverband und muss im Einsatzfall verladen werden.

6.3.3 Absperrgitter

Technische Daten:

- Länge: 2500 mm
- Höhe: 1200 mm
- Anzahl: 44 Stück

Das Material lagert auf Paletten im Ortsverband und muss im Einsatzfall verladen werden.

Gesamtlänge ca. 110 m

6.4 Rüstholzsatz

6.4.1 Rüstholzsatz

Technische Daten:

Kanthölzer

- Breite: 100 mm
- Höhe: 1200 mm
- Anzahl: 58 (60 cm)
  58 (120 cm)
  30 (240 cm)

Baudielen

- Breite: 300 mm
- Höhe: 50 mm
- Anzahl: 28 (120 cm)
  28 (240 cm)

Die Längen sind auf die Maße des Einsatzgerüstsystems abgestimmt (siehe 2.2.3).

Für die bessere Kenntlichkeit wurden die Hölzer farblich markiert (60 cm => grau; 120 cm => Magenta; 240 cm => grün).

Rechnerisch wäre ein Kreuzholzstapel mit etwa 8,5 m Gesamthöhe möglich.

Der Rüstholzsatz wird auf dem AB- Rüstmaterial transportiert.

7 Funkrufnamenverzeichnis Fahrzeuge

Funkkanäle

Digitalfunk	T_KH-OWRS-1 T_KH_GBKN_1 und T_KH_GBKN_2 (Zusammenarbeitsgruppe für Einsätze) 726* (DMO)	
4m Band:	491 GU	Feuerwehr Worms
	510 WU	bundesweiter Marschkanal

Fahrzeug	Bezeichnung	Funkrufname
OV THW	Unterkunft	Heros Worms 86/00
Pkw-OV THW	Personenkraftwagen Ortsverband	Heros Worms 86/21
MTW THW	Mannschaftstransportwagen Ortsverband I.	Heros Worms 86/25
MTW THW	Mannschaftstransportwagen Ortsverband II.	Heros Worms 86/27
MTW THW	Mannschaftstransportwagen Jugendgruppe	Heros Worms 86/26
MTW THW	Mannschaftstransportwagen Zugtrupp	Heros Worms 21/10
FW THW	Abrollbehälter Betreuung	Heros Worms 21/00
GKW I THW	Gerätekraftwagen 1	Heros Worms 22/51
MzKW THW	Mehrzweckkraftwagen	Heros Worms 24/54
LKW-Lbw THW	Lastkraftwagen Fachgruppe Elektroversorgung	Heros Worms 32/43
MTW THW	Mannschaftstransportwagen Zugtrupp Logistik	Heros Worms 61/10
LKW-Lbw THW	Lastkraftwagen Fachgruppe Logistik- Verpflegung	Heros Worms 64/43
MLW V THW	Mannschaftslastwagen 5 Fachgruppe Logistik- Verpflegung	Heros Worms 64/35
Küche THW	Küchenkraftwagen Fachgruppe Logistik- Verpflegung	Heros Worms 64/56
GW THW	Gerätewagen Umwelt	Heros Worms 86/56
GW THW	Gerätewagen Eigentumssicherung	Heros Worms 86/77
LKW-K THW	Unimog mit Montagekran	Heros Worms 86/44
WLF THW	Wechsellader	Heros Worms 43/65
BRmG kl THW	Teleskoplader	Heros Worms 43/73
Stapler THW	Gabelstapler	Heros Worms 24/78

8 Funkrufnamenverzeichnis Führungskräfte

Funkkanäle

Digitalfunk	T_KH-OWRS-1 T_KH_GBKN_1 und T_KH_GBKN_2 (Zusammenarbeitsgruppe für Einsätze) 726* (DMO)	
4m Band:	491 GU	Feuerwehr Worms
	510 WU	bundesweiter Marschkanal

Einheit	Bezeichnung	Funkrufname
TZ	Zugführer	Heros Worms 21/91
	Zugtruppführer	Heros Worms 21/92
B	Gruppenführer Bergungsgruppe	Heros Worms 22/91
	1. Truppführer Bergungsgruppe	Heros Worms 22/92
	2. Truppführer Bergungsgruppe	Heros Worms 22/93
N	Gruppenführer Fachgruppe Notversorgung und Notinstandsetzung	Heros Worms 24/91
	Truppführer Fachgruppe Notversorgung und Notinstandsetzung	Heros Worms 24/92
E	Gruppenführer Fachgruppe Elektroversorgung	Heros Worms 32/91
	1. Truppführer Fachgruppe Elektroversorgung	Heros Worms 32/92
	2. Truppführer Fachgruppe Elektroversorgung	Heros Worms 32/93
R C	Gruppenführer Fachgruppe Räumen (Typ C)	Heros Worms 43/91
	Truppführer Fachgruppe Räumen (Typ C)	Heros Worms 43/92
FZ-Log	Zugführer Fachzug Logistik	Heros Worms 61/91
	Zugtruppführer Fachzug Logistik	Heros Worms 61/92
Log-V	Gruppenführer Logistik- Verpflegung	Heros Worms 64/91
	1. Truppführer Fachgruppe Verpflegung	Heros Worms 64/92
	2. Truppführer Fachgruppe Verpflegung	Heros Worms 64/93
FB	Fachberater THW	Heros Worms 86/94
BfB	Baufachberater	Heros Worms 86/96
CBRN	Technischer Berater CBRN	Heros Worms 86/95

Notizen

Notizen